CUVE À FUEL 1000 LITRES

IBC 995

Poids **498 kg** à vide
1650 kg pleine

Capacité **1000 l**

CARACTÉRISTIQUES

DIMENSIONS	
Longueur	1560 mm
Largeur	1192 mm
Hauteur	1200 mm

+ PRODUITS

- Verrou de couvercle
- Connexion d'appareil
- Ressort à gaz
- Branchement d'aspiration
- Connexion de réserve
- Passage de tuyau
- Indicateur de capacité
- Jauge de niveau
- Oeil de levage
- Cornière de superposition

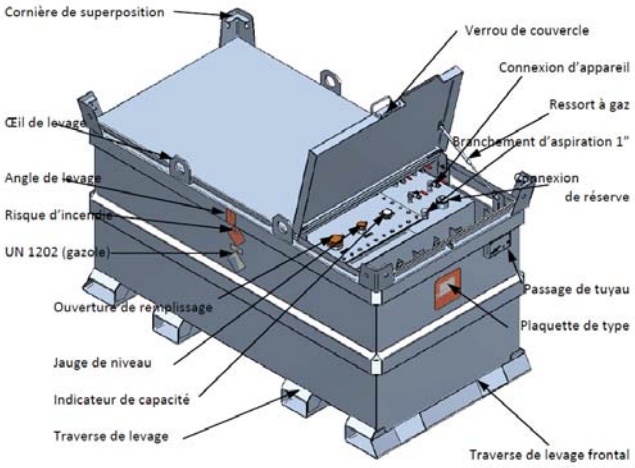

Document non contractuel