NACELLE ARAIGNEE 25 M

SMX 250

Hauteur de levage	**25 m**
Charge maxi	**200 kg**
Nombre de personnes max	**2**
Poids du matériel	**2.66 t**

CARACTÉRISTIQUES

Constructeur	MULTITEL
Modèle	SMX 250
Moteur	KUBOTA
Energie	GNR - Batterie -Electrique
Capacité Réservoir	12 L
Dimensions repliée (L x l x h)	4.87 x 0.98 x 1.92 m
Dimensions stabilisée (L x l)	3.4 x 3.56m
Rayon de braquage ext	2.41 m
Vitesse	24 km/h
Pression au sol sous stabilisateur	35 N/cm²
sous une chenille	18-20 N/cm²

+ PRODUITS

- **Bi énergie**
- **Prise électrique monophasée 220 V dans le panier**
- **Système de stabilisation automatique**
- **Chenilles caoutchouc non marquantes**
- **Très légère**

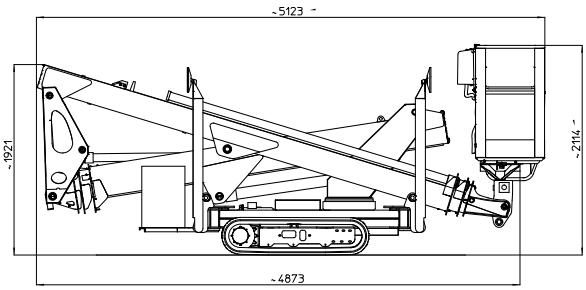

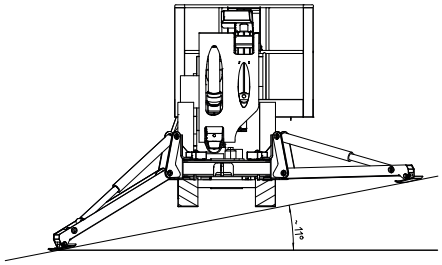

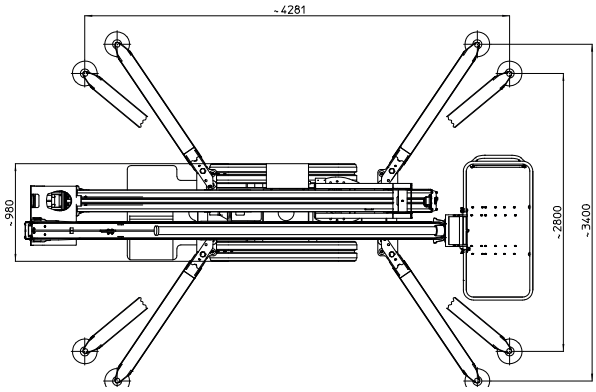

Document non contractuel

SMX 250
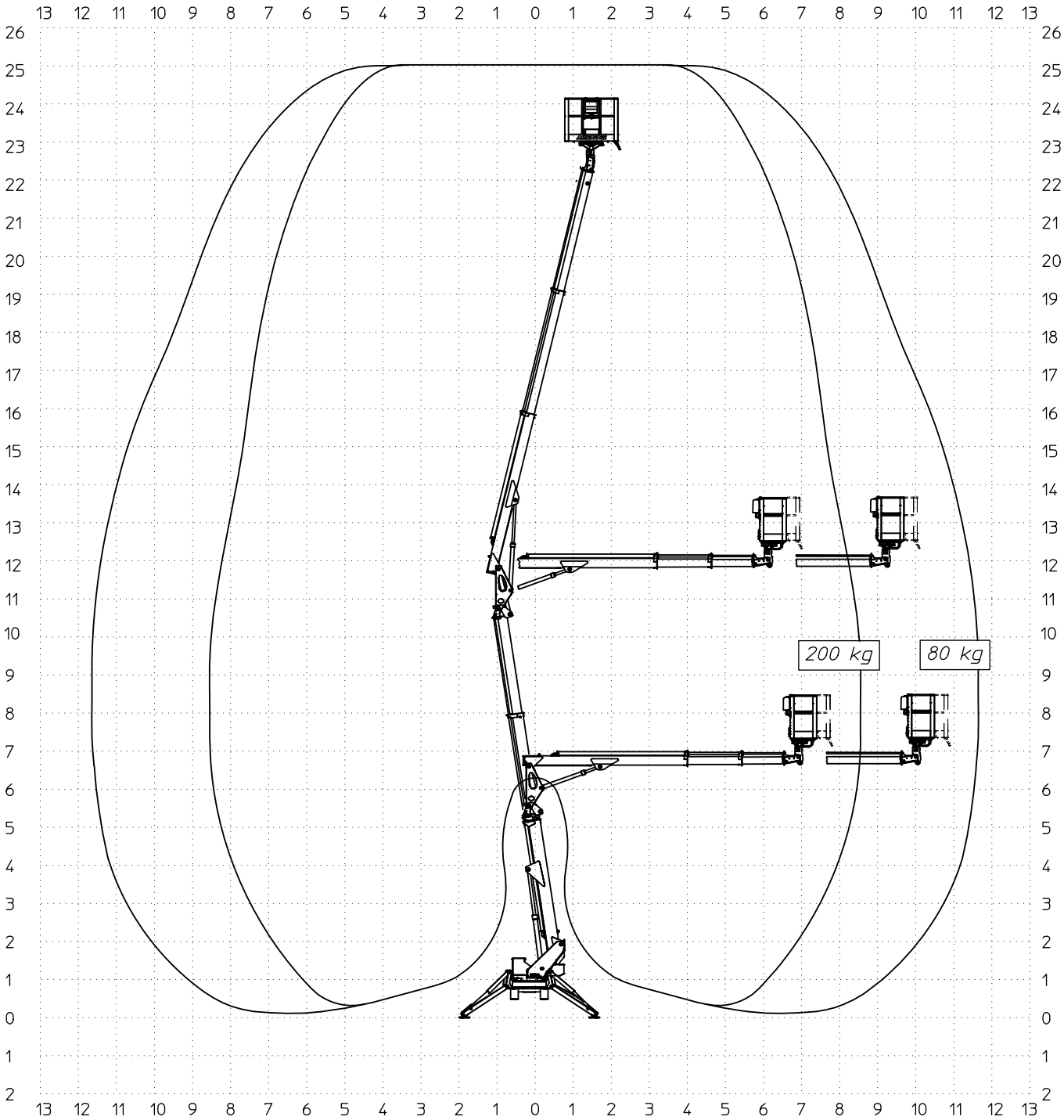
ABAQUES