VIO 80

Profondeur fouille	**4.13 m**
Force de cavage	**4160 kgf**
Portée maxi	**6.81 m**
Poids du matériel	**8.23 t**

CARACTÉRISTIQUES

Constructeur	AMMAN
Modèle	VIO 80
Moteur	YANMAR
Puissance	40.7 KW
Carburant	GNR
Capacité du réservoir	115 L
Cabine	Oui
Dimensions (L x l x h)	6.41 x 2.27 x 2.69 m
Type de godet	Retro 450 600 curge 1600mm
Pente maximun	30°

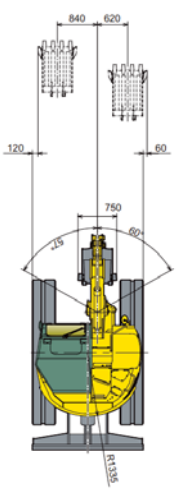

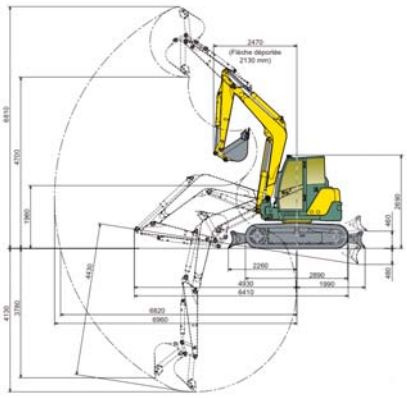

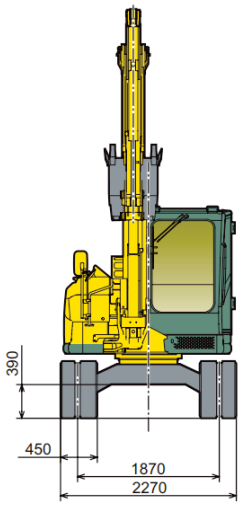

unité : mm

Document non contractuel