MINI PELLE
5.5 T STAGE V

E55Z

Profondeur de fouille	**3.43 m**
Force de cavage	**4430 kgF**
Portée maxi	**5.98 m**
Charge utile	**5.37 t**

CARACTÉRISTIQUES

Constructeur	BOBCAT
Modèle	E55Z
Moteur	BOCAT 1.8L 97/68 CE Stage V
Puissance	46 CV
Carburant	GNR
Capacité du réservoir	72 l
Dimensions (L x l x h)	5.56 x 1.96 x 2.57
Type de godet	300 / 450 / 600 mm / curage 1400 mm

+ PRODUITS

- Moteur Stage V avec ralenti automatique
- Cabine à grande visibilité
- Siège chauffant
- Commandes tactiles
- Feux de travail à LED
- Climatisation cabine
- Pince avec inverseur auxiliaire
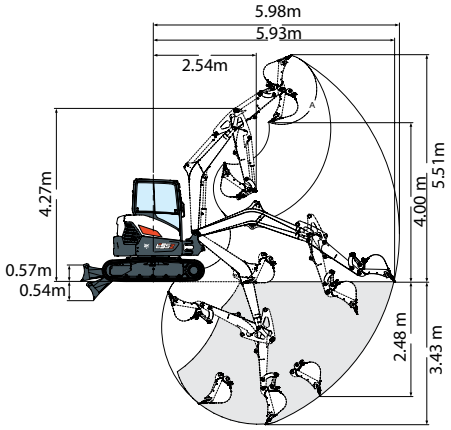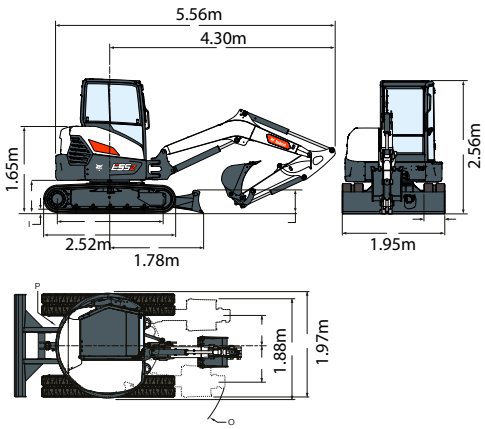
Matériel vert et innovant
Plus d'information sur salti.fr